1. *Назначение*

Петли СТН–2371 предназначены для установки на двери из алюминиевых профилей, имеющих термовставки.

2. *Технические данные*

2.1. Диапазон регулирования перемещения двери в горизонтальном направлении ±2 мм;
2.2. Диапазон регулирования перемещения двери в вертикальном направлении ±3 мм (для двойных); +3 мм (для тройных);
2.3. Диапазон регулирования прижима двери ±0,5 мм;
2.4. Грузоподъемность (расчетный вес двери см.п.5.1) двойные петли до 120кг, тройные петли до 150 кг;
2.5. Климатическое исполнение изделия УХЛ 1 по ГОСТ 15150.

3. *Комплектность (см. рис.1)*

Позиция	Наименование	Количество		Позиция	Наименование	Количество	
		Двойная	Тройная			Двойная	Тройная
1	Полупетля	1	1	8	Заглушка	1	2
2	Накладка	1	1	9	Заглушка	1	–
3	Полупетля	1	2	10	Винт	4	6
4	Накладка	1	2	11	Винт	2	3
5	Ось	1	1	12	Винт	2	2
6	Втулка	1	2		Инструкция*	1	1
7	Винт	1	1				

** в электронном виде на сайте–производителя*

4. *Конструктивные особенности*

4.1. Полупетли и накладки изготовлены из прессованного алюминия;
4.2. В механизме петли используется радиально–упорный подшипниковый узел, который обеспечивает надежную работу петли на весь период гарантийной эксплуатации;
4.3. Крепление спецвинтами исключает провисание петель;

Рис.1 Конструкция петли

СТН–2371–...*		Размеры, мм.				Кондуктор СТН–...
Двойная	Тройная	A	B	C	D	
–00	–10	20,5	42	62,5	90,5	1511
–04(–05)	–14(–15)	20,5	46,5	67	95	1511–04

** В скобках–исполнение петель для разноуровневых профилей см. рис.4*

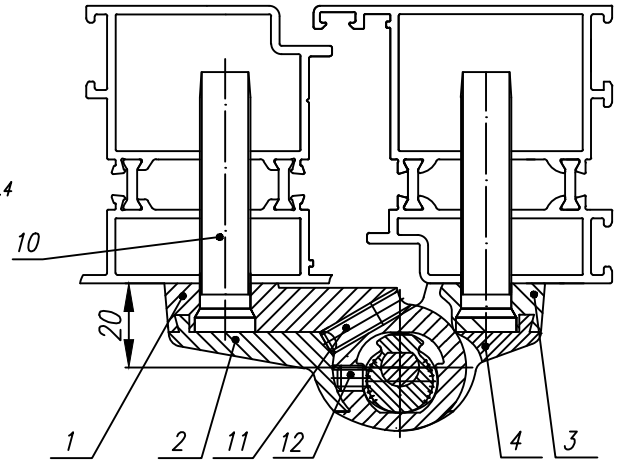

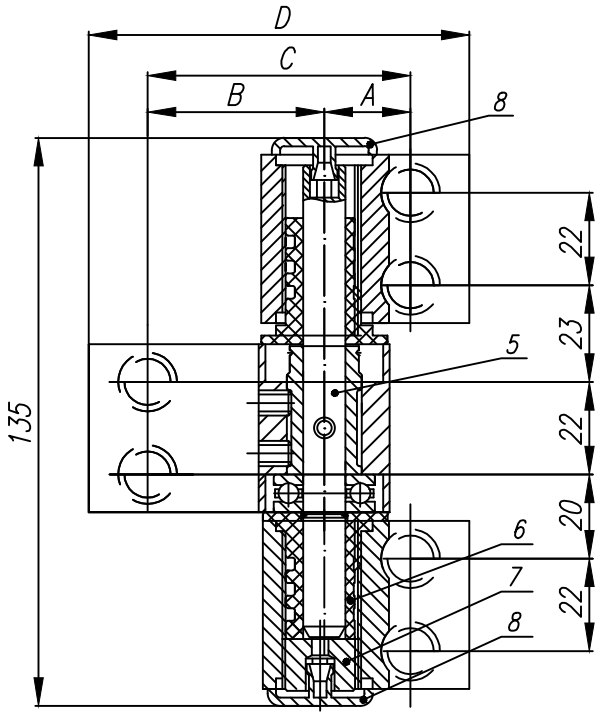

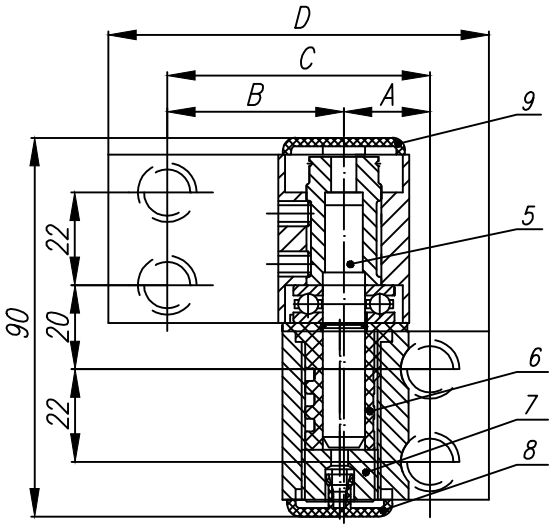

5. Подготовка к монтажу

5.1. Определить тип, количество петель и вариант их установки в зависимости от условий эксплуатации двери;

Важным фактором в определении требуемого типа петель и их количества является правильное определение веса двери. Когда ведется подсчет, необходимо включить в расчетный вес, помимо веса самой створки и стеклопакета, также вес комплектующих (замков, ручек и т.д.).

В тоже время расчетный вес двери должен быть соотнесен и с другими факторами, при этом должны быть сделаны необходимые поправки (см. табл.1).

Таблица 1

Фактор	*Поправка на вес*
Двери оборудованы доводчиком	*+20%*
Двери оборудованы доводчиком, с фиксацией в открытом положении	*+50%*
Двери подвержены сильным ветровым нагрузкам	*+10%*
Двери могут быть подвержены дополнительным физическим нагрузкам	*+10%*

При весе двери (расчетном) до 120 кг допускается применять как двойные, так и тройные петли, причем применение тройных петель предпочтительно для дверей с интенсивной эксплуатацией (см.табл.2).

При весе двери от 120 до 150 кг применяются только тройные петли.

Примечание: Установка дополнительных петель необходима для более равномерного прижима двери, а также для увеличения износостойкости петель и не дает увеличения разрешенного веса двери.

Определив расчетный вес двери и размеры створки, с помощью таблицы 2 выбрать вариант установки и количество петель.

Таблица 2

Частота эксплуатации	*Кол. откры-ваний в день*	*Расположение двери*	*Максимальные размеры створки (НхВ), мм*	*Кол. монти-руемых петель, шт*	*Вариант установки см. рис.2*
Ограниченное и среднее	*0–350*	*В жилых домах, коммерческих и промышленных объектах без интенсивного использования*	*2100x1250*	*2*	*1*
			2500x1250	*3*	*2*
Интенсивное	*351–4000*	*Основные входы в жилые дома, помещения общественных зданий и магазинов*	*2100x1250*	*3*	*3*
			2500x1250	*4*	*4*

Рис.2 Варианты установки петель

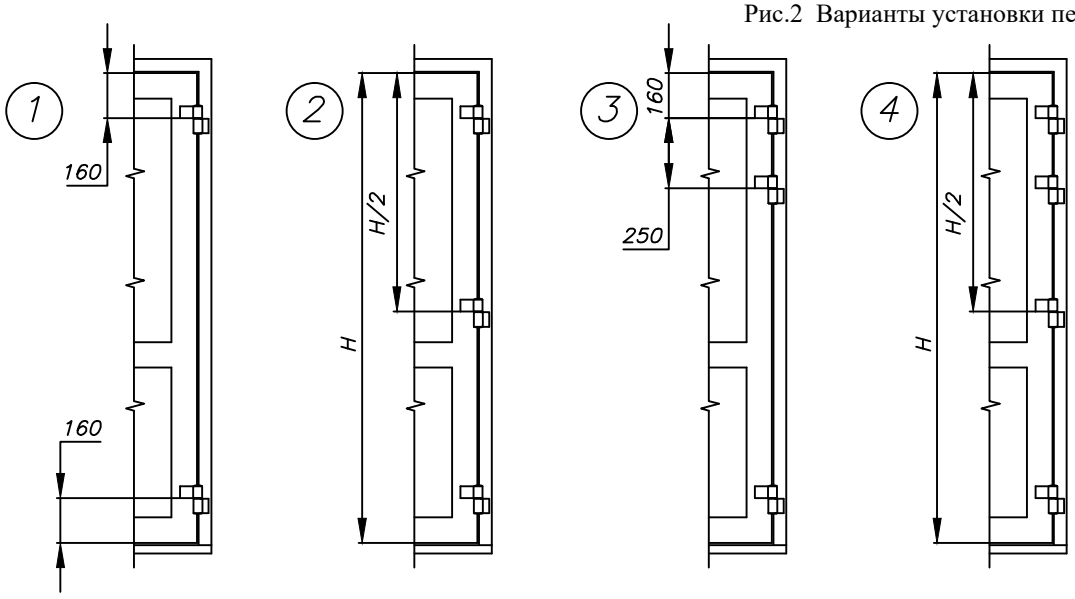

5.2. Подобрать петлю по типу открывания двери (левое или правое); При необходимости петли перебрать. Для этого:

5.2.1. Снять полупетли 3 (рис.1) с оси 5, втулку 6 и винт 7 переставить на другую сторону полупетли 3;

В тройной петле также втулку 6 переставить в верхней полупетле 3 на другую сторону;

5.2.2. Ослабить стопорные винты 12, снять полупетлю 1 с оси 5 и установить на место обратной стороной, затянуть винты 12 усилием не менее 2,5 Нм;

5.2.3. Установить полупетлю 3 на ось 5 обратной стороной;

5.3. По кондуктору СТН–1511 в стойках двери и проема выполнить отверстия сверлом Ø11мм, согласно рис.1;

Рис.3 Установка петли на разноуровневые профиля.

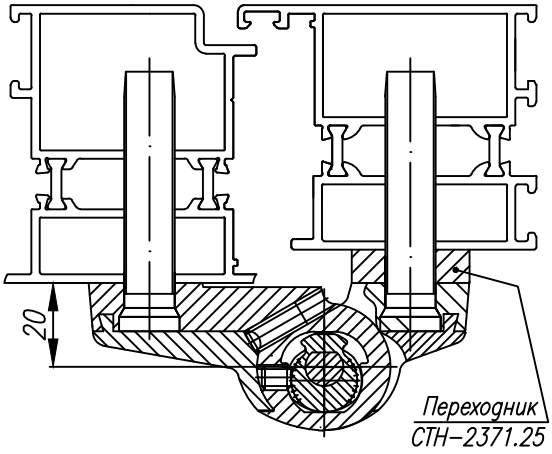

6. Монтаж
   6.1 Для разноуровневых профильных систем предварительно на полупетли 3 приложить переходник СТН–2371.25;
   6.2. Ось в сборе 5 выставить в полупетле 1 в среднем положении и зафиксировать винтами 12;
   6.3. В полупетлях 3 выставить втулки 6 в одно из трех положений для обеспечения нужного прижима см п.7.3.;
   6.4. Установить петли на стойки двери и проема и затянуть винты 10 усилием 20...30Нм;
   6.5. Установить на петли накладки 2 и 4 и зафиксировать их винтами 11 (рекомендуется выполнить после регулировки положения двери);
   6.6. Установить заглушки 8 и 9 (рекомендуется выполнить после регулирования положения двери);
7. Регулировка положения двери
   7.1. Положение двери в горизонтальном направлении регулируется вращением оси 5:
      7.1.1. Снять верхнюю заглушку 9 (или 8 для тройной петли);
      7.1.2. Ослабить винт 11 и снять накладку 2;
      7.1.3. Ослабить винты 12, и вращая ось 5, добиться оптимального положения, затянуть винты 12;
      7.1.4. Установить верхнюю заглушку, накладку 2 и затянуть винт 11;
   7.2. Положение двери в вертикальном направлении регулируется вращением винта 7:
      7.2.1. Снять нижнюю заглушку 8;
      7.2.1. Вращая винт 7, добиться оптимального положения;
      7.2.1. Установить нижнюю заглушку 8;
   7.3. Прижим двери регулируется перестановкой втулки 6:
      – риска параллельна полотну двери – нейтральное положение;
      – положение втулка "риска от двери" – прижим максимальный (+0,5 мм);
      – положение втулки "риска к двери" – прижим минимальный (–0,5 мм);
8. Техническое обслуживание
   8.1. Повторная регулировка не требуется, тем не менее, вследствие непредвиденных обстоятельств она может потребоваться. Производить повторную регулировку согласно п.7;
   8.2. Рекомендуется смазывать упорный подшипник качения смазкой Литол–24 с периодичностью 1 раз в 3 года. Для этого снять створку, ослабить винты 11, снять крышки2, ослабить винты 12 вынуть оси в сборе и заложить в подшипники смазку. Сборку производить в обратной последовательности.
   8.3. Внимание: не закладывайте смазку между осью 5 и втулкой 6, поскольку эта пара трения не требует смазки;
9. Гарантийные обязательства
   9.1. Изготовитель гарантирует работу изделия в течение 24 месяцев со дня продажи;
   9.2. Изготовитель не несет ответственность за ненадежную работу или повреждение деталей фурнитуры, если это вызвано несоблюдением установленных правил и инструкций по монтажу;

Контакты:
423800, Татарстан, г. Набережные Челны,
район БСИ, Промзона, ул. Профильная, д.90/1
Телефон: +7 (8552) 77-80-44
E-mail: sales@stn.com.ru
Сайт: www.stn.com.ru