1. Назначение

Петли СТН–0611 предназначены для установки на двери, изготовленные из алюминиевых профилей.

2. Технические данные

2.1 Диапазон регулирования перемещения двери в горизонтальном направлении ±5мм;

2.2 Диапазон регулирования перемещения двери в вертикальном направлении ±5мм;

2.3 Диапазон регулирования прижима двери ±0,6мм;

2.4 Грузоподъемность (расчетный вал двери см.п.5.1): двойные петли – до 90 кг, тройные петли – до 130 кг.;

2.5 Климатическое исполнение изделия УХЛ1 по ГОСТ 15150;

3. Комплектность (см.рис.1)

Поз.	Наименование	Кол–во		Поз	Наименование	Кол–во	
		Двойная	Тройная			Двойная	Тройная
1	Полупетля	1	1	12	Втулка	–	1
2	Накладка	1	1	13	Заглушка	1	2
3	Подкладка	1	1	14	Заглушка	1	–
4	Подкладка	1	1	15	Шайба	4	6
5	Сухарь	2	3				
6	Полупетля	1	2	17	Винт М8х25	4	6
7	Накладка	1	2	18	Винт	1	1
8	Подкладка	1	2	19	Винт	2	3
9	Подкладка	1	2	–	Ключ монтажный*	1	1
10	Ось в сборе	1	1	–	Инструкция**	1	1
11	Втулка	–	1				

* заказывается отдельно

** в электронном виде на сайте–производителя

4. Конструктивные особенности

4.1. Полупетли и накладки изготовлены из прессованного алюминия

4.2. В механизме петли используется радиально–упорный подшипниковый узел, который обеспечивает надежную работу петли на весь период гарантийной эксплуатации

Обозначение СТН–0611–...		Размеры, мм.				Кондуктор СТН–...
Двойная	Тройная	A	B	C	D	
–00	–10	24	40,5	64,5	102	1034
–02	–12	40,5	40,5	81	126	1034–02

Рис.1 Конструкция петли

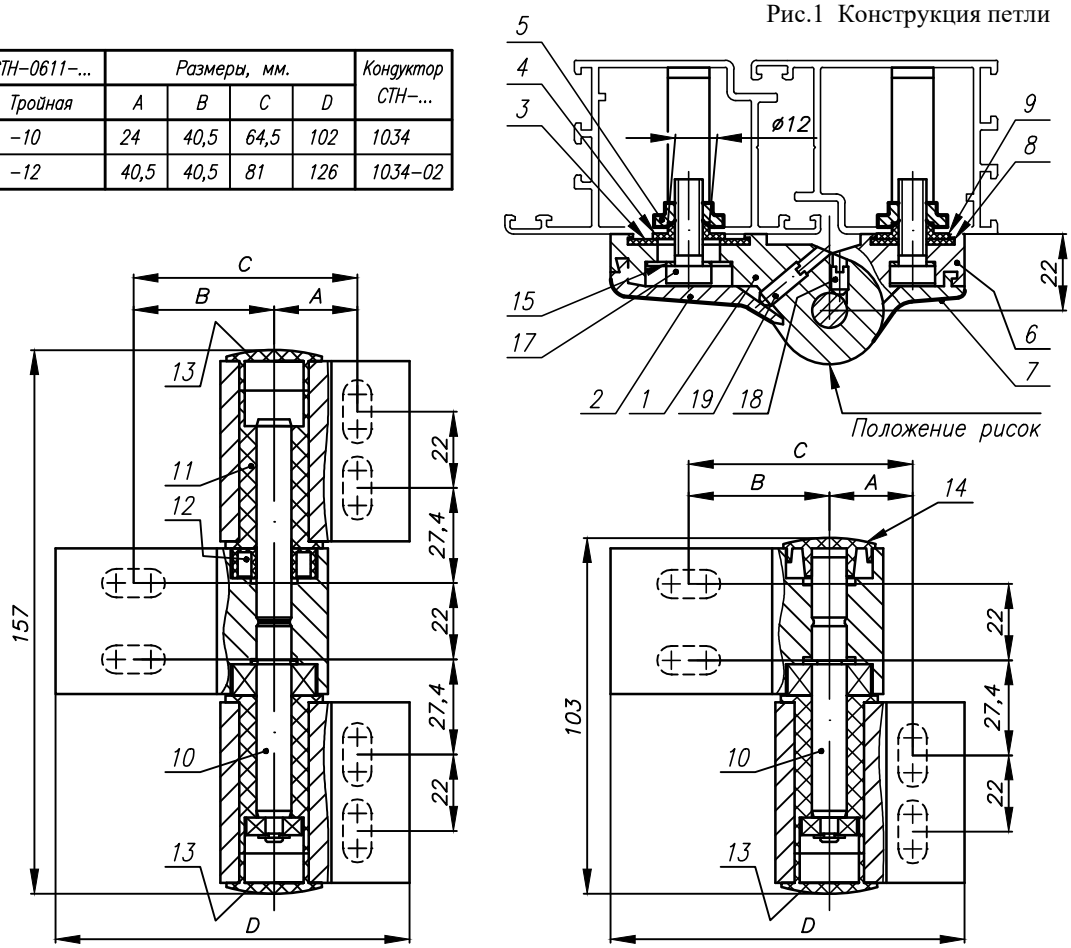

5. Подготовка к монтажу

5.1 Определить тип, количество петель и вариант их установки в зависимости от условий эксплуатации двери;

Важным фактором в определении требуемого типа петель и их количества является правильное определение веса двери.

Когда ведется подсчет, необходимо включить в расчетный вес, помимо веса самой створки и стеклопакета, также вес комплектующих (замков, ручек и т.д.).

В тоже время расчетный вес двери должен быть соотнесен и с другими факторами, при этом должны быть сделаны необходимые поправки (см.табл.1.).

Фактор	Поправки на вес
Двери оборудованы доводчиком	+20%
Двери оборудованы доводчиком, с фиксацией в открытом положении	+50%
Двери подвержены сильным ветровым нагрузкам	+10%
Двери могут быть повреждены дополнительным физическим нагрузкам	+10%

При весе двери (расчетном) до 90 кг допускается применять как двойные, так и тройные петли, причем применение тройных петель предпочтительно для дверей с интенсивной эксплуатацией (см.табл.2).

При весе двери от 90 до 130 кг применятся только тройные петли.

Примечание: Установка дополнительных петель необходима для более равномерного прижима двери, а также для увеличения износостойкости петель и не дает увеличения разрешенного веса двери.

Определив расчетный вес двери и размеры створки, с помощью таблицы 2 выбрать вариант установки и количество петель.

Частота эксплуатации	Кол. открываний в день	Расположение двери	Максимальные размеры створки (HxB), мм	Кол. монти-руемых петель, шт	Вариант установки см.рис.2
Ограниченное и среднее	0–350	В жилых домах,коммерческих и промышленных объектах без интенсивного использования	2100x1250	2	1
			2500x1250	3	2
Интенсивное	351–4000	Основные входы в жилые дома,помещения общественных зданий и магазинов	2100x1250	3	3
			2500x1250	4	4

Рис.2 Варианты установки петель

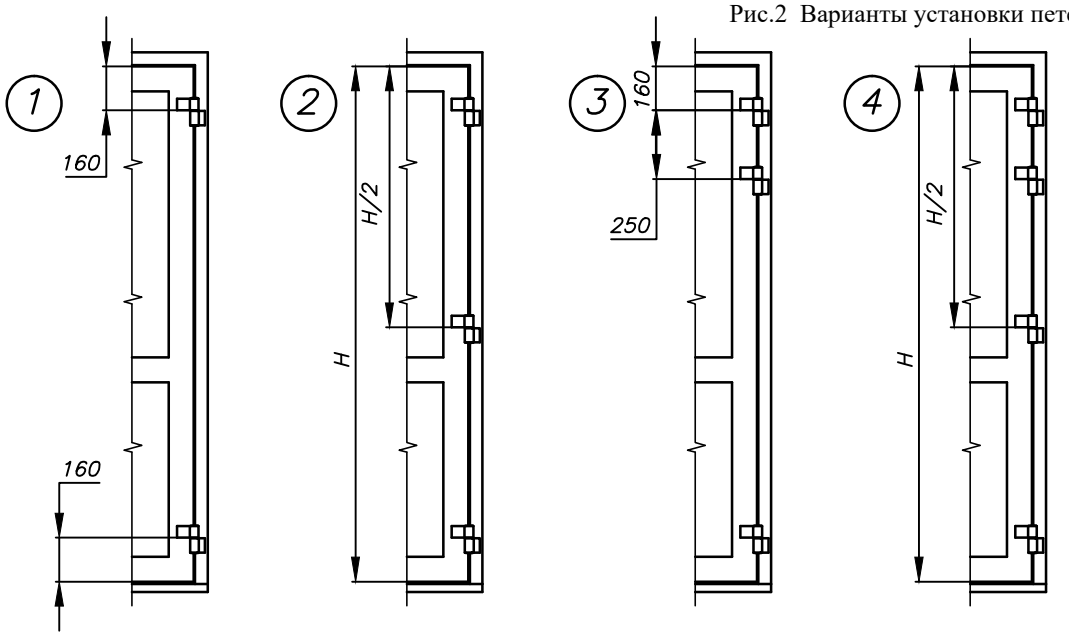

5.2 Подобрать петлю по типу открывания двери (левое или правое); При необходимости петли перебрать. Для этого:

5.2.1. Снять полупетли 6 (рис.1) с оси 10;

В тройной петле втулку 11 переставить в верхней полупетле 6 на другую сторону;

5.2.2. Ослабить стопорный винт 18, снять полупетлю 1 с оси 10 и установить на место обратной стороной,затянуть винт 18 усилием не менее 2,5 Нм;

5.2.3. Установить полупетли 6 на ось 10 обратной стороной;

5.3. По кондуктору СТН–1034 в стойках двери и проема выполнить отверстия сверлом ⌀12мм., согласно рис.1;

5.3.1. В профилях, имеющих термовставки, зенкеровать две стенки профиля до размера ⌀16мм (см.рис.3);

5.4 Установить в стойки двери и проема сухари 5 (рис.1), совместив резьбовые отверстия в сухарях с отверстиями в стойках;

5.4.1. В профиля, имеющие термовставки, вставить переходники СТН–0885 и затянуть усилием 15...20 Нм;

Рис.3 Установка петли на

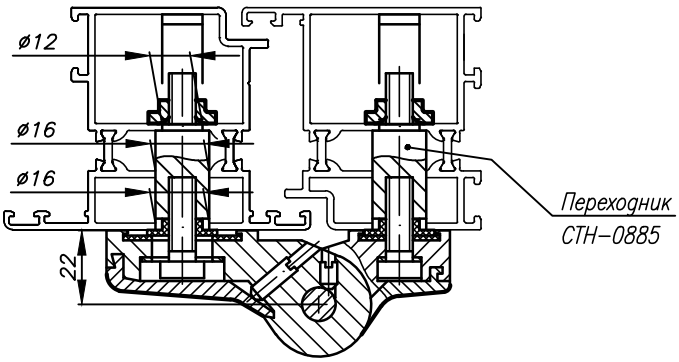

6. Монтаж

6.1. Установить подкладку 3 на полупетлю 1 сверку вниз;

6.2. Установить подкладки 8 на полупетли 6 снизу вверх.

6.3. Установить в полупетлю 1 шайбы 15 и винты 17, на винты установить подкладку 4;

6.4. Установить в полупетли 6 шайбы 15 и винты 17, на винты установить подкладки 9;

6.5. Установить петлю на стойку двери и, добившись совпадения контрольных меток на подлодках 3 и 4 (8 и 9). затянуть винты 17 усилием 20...30 Нт;

6.6. Установить на петлю накладки 2 и 7 и затянуть винты 19 (рекомендуется выполнить после регулировки положения двери);

6.7. Установить заглушки 13 и 14 (рекомендуется выполнить после регулировки положения двери);

7. Регулировка положения двери

7.1. Регулировка положения двери в горизонтальном направлении;

7.1.1. Ослабить винты 17 и, перемещая полотно двери в горизонтальном направлении, добиться оптимального положения, затянуть винты 17;

7.1.2. Установить накладку 2 и затянуть винт 19;

7.2. Регулировка положения двери в вертикальном направлении:

7.2.1. Ослабить винты 19 и снять накладки 7 на всех петлях двери;

7.2.2. Ослабить винты 17 но всех петлях двери и, перемещая полотно двери в вертикальном направлении, добиться оптимального положения, затянуть винты 17;

7.2.3. Установить накладки 7 и затянуть винты 19:

7.3. Регулировка прижима двери:

7.3.1. Снять заглушки 13 и, вращая с помощью монтажного ключа втулки 11, добиться оптимального режима двери, причем в тройной петле верхнюю и нижнюю втулку выставить в одинаковые положения;

7.3.2. Установить заглушки 13 на место;

Примечание: втулка 11 имеет 4 положения, которые определяются по рискам на ее видимой части. Если в сторону наблюдателя (рис.2) направлена двойная риска.то прижим максимальный (+0.6мм), если одиночная риска- прижим минимальный (—0,6 мм), если риски направлены в стороны —прижим средний.

8. Техническое обслуживание

8.1 Повторная регулировка не требует, тем не менее, вследствие непредвиденных обстоятельств она может потребоваться. Производить повторную регулировку согласно п.7;

8.2. Рекомендуется смазывать упорный подшипник качения смазкой Литол-24 с периодичностью 1 раз в 3 года. Для этого снять заглушки 14, ослабить винты 18 на всех петлях, снять створку и заложить в подшипники смазку.

Поставить створку на место, затянуть винты и установить заглушки:

8.3. Внимание: не закладывайте смазку между осью 10 и втулкой 11, поскольку это пара трение не требует смазки;

9. Гарантийные обязательства

9.1. Изготовитель гарантирует работу изделий в течение 24 месяца со дня продажи;

9.2. Изготовитель не несет ответственность за ненадежную работу или повреждение деталей фурнитуры, если это вызвано несоблюдением установленных правил и инструкций по монтажу.

Контакты:
423800, Татарстан, г. Набережные Челны,
район БСИ, Промзона, ул. Профильная, д.90/1
Телефон: +7 (8552) 77-80-44
E-mail: sales@stn.com.ru
Сайт: www.stn.com.ru